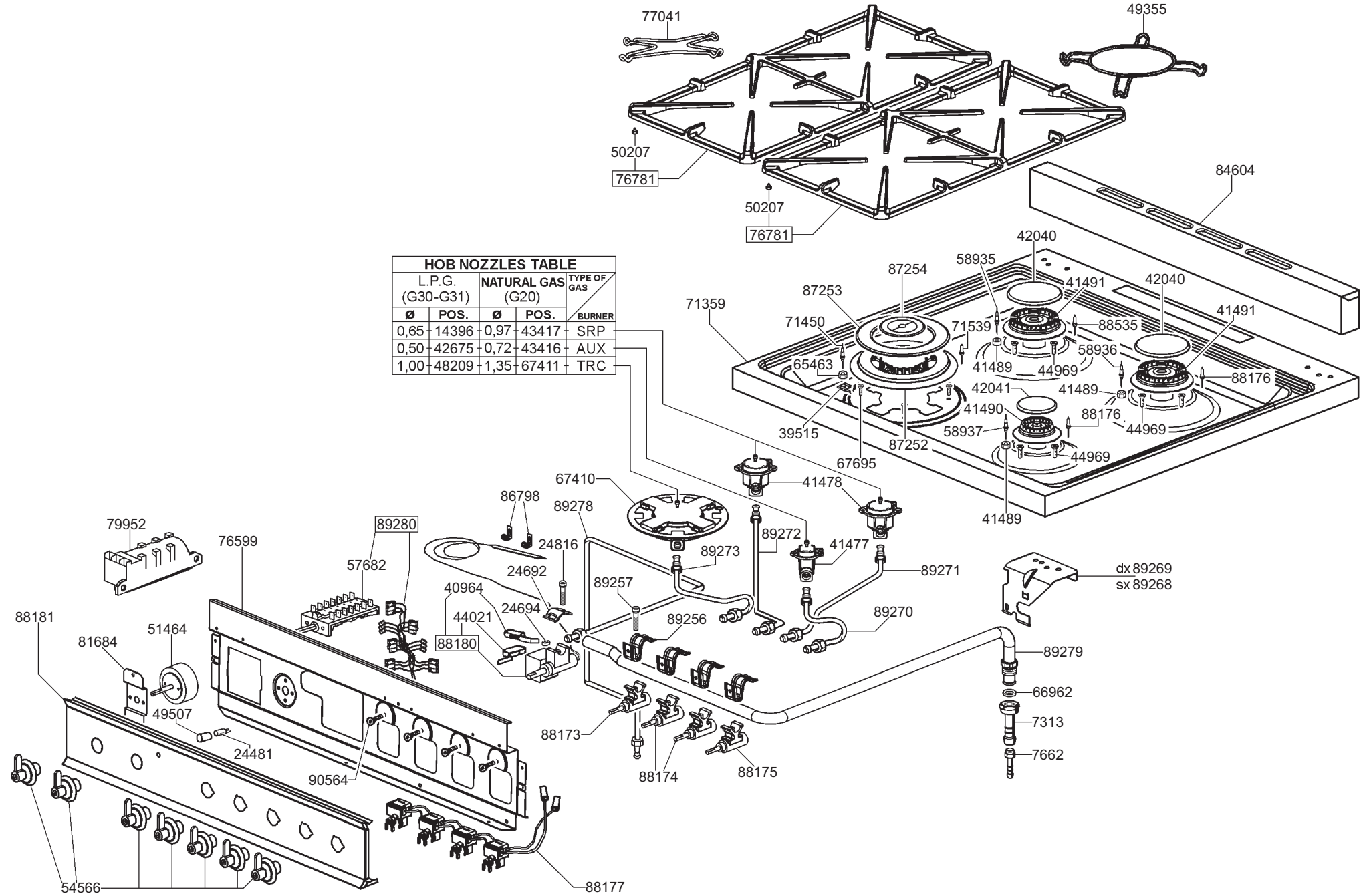

HOB NOZZLES TABLE				
L.P.G. (G30-G31)		NATURAL GAS (G20)		TYPE OF GAS / BURNER
Ø	POS.	Ø	POS.	
0,65	14396	0,97	43417	SRP
0,50	42675	0,72	43416	AUX
1,00	48209	1,35	67411	TRC

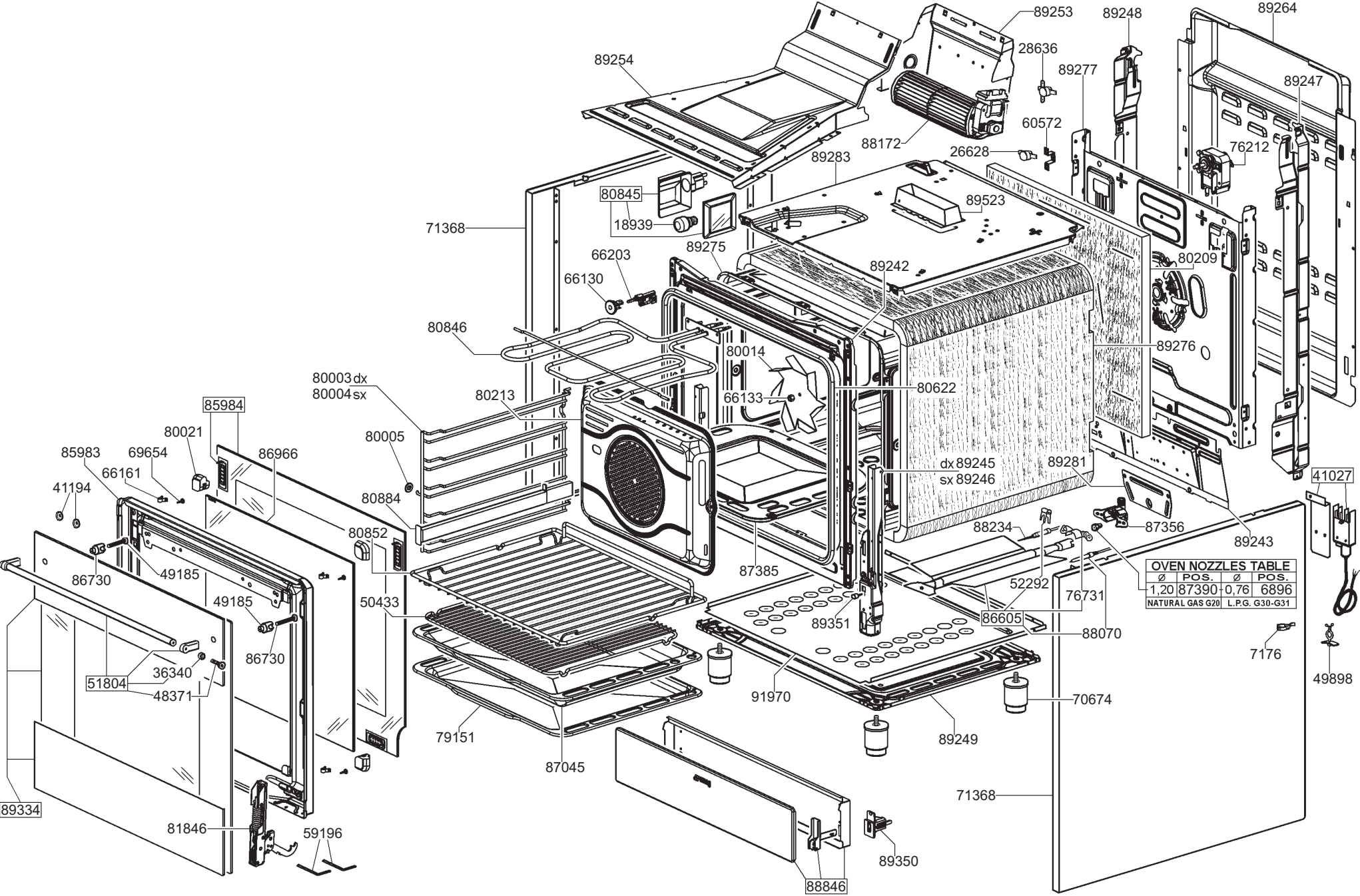
89253
89248
89264
28636
89254
89277
89247
60572
88172
76212
26628
89283
80845
89523
18939
71368
89275
66203
80209
89242
66130
80846
89276
80014
80003 dx
80004 sx
80622
80213
66133
85984
80021
80005
85983
69654
86966
66161
dx 89245
sx 89246
89281
41027
41194
80884
87356
88234
89243
80852
86730
49185
87385
52292
76731
50433
49185
89351
86605
88070
86730
7176
36340
51804
48371
91970
70674
49898
79151
89249
87045
71368
89334
81846
59196
89350
88846
OVEN NOZZLES TABLE
Ø POS. Ø POS.
1,20 87390 0,76 6896
NATURAL GAS G20 L.P.G. G30-G31